Exploded Views/Explosionszeichnung/Vue éclatée/ Diagrama desplegado

1 Front Gearbox, Boîtier de vitesse avant, Vordere Getriebebox, Caja cambios frontal

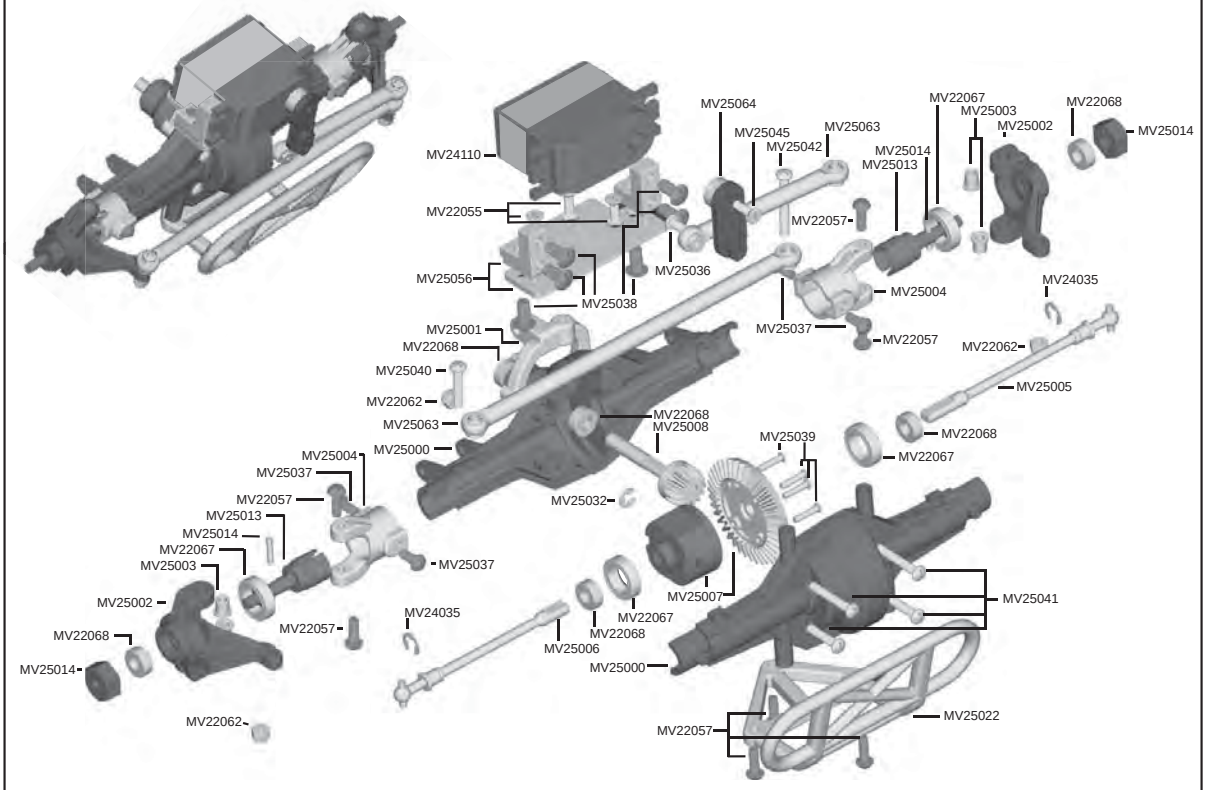

2 Rear Gearbox, Boîtier de vitesse arrière, Hintere Getriebebox, Caja cambios trasera

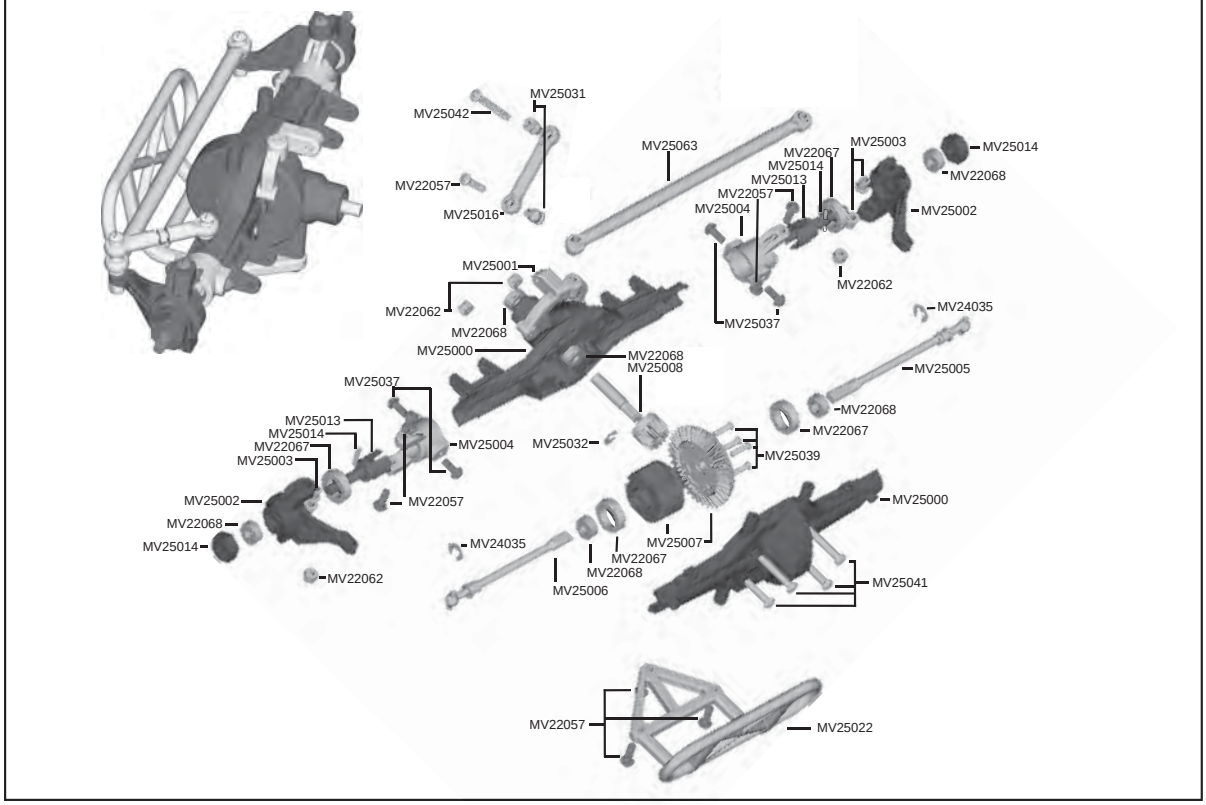

3

Centre Gearbox, Boîtier de vitesse central, Mittlere Getriebebox, Caja cambios central

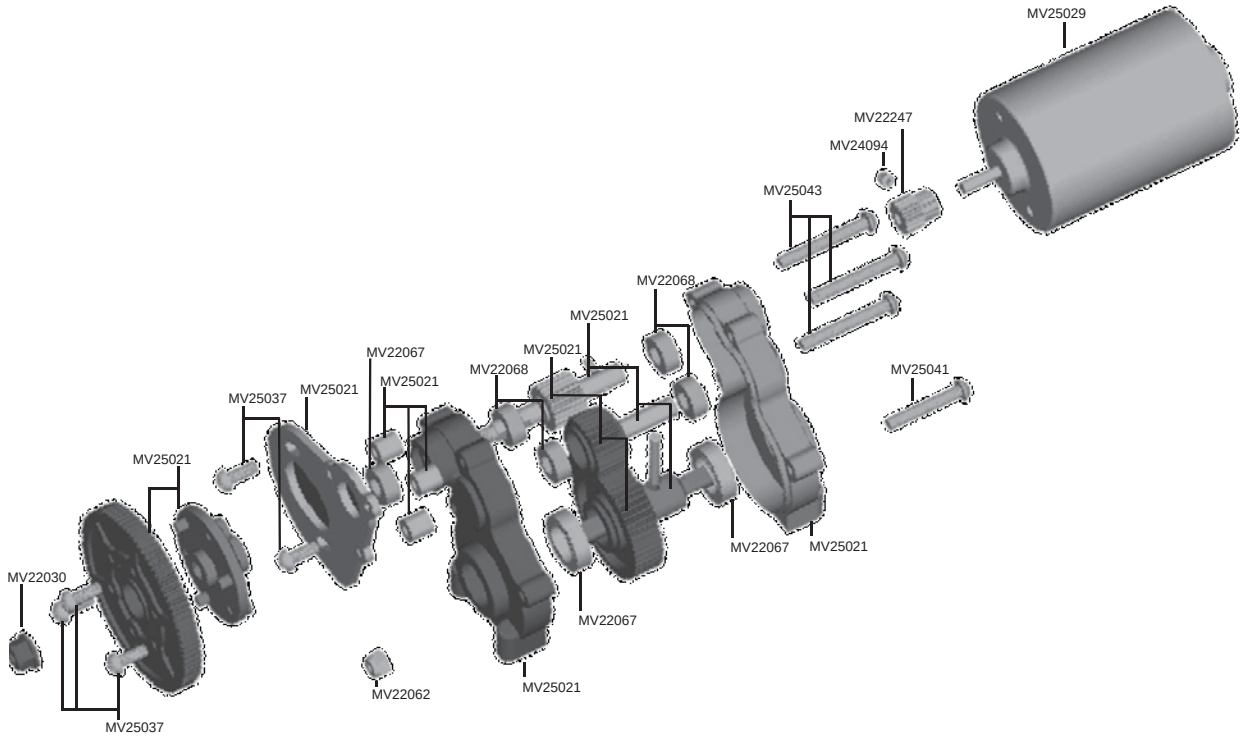

4

Wheel and Tyre, Roue et pneu, Reifen und Felgen, Rueda y neumático

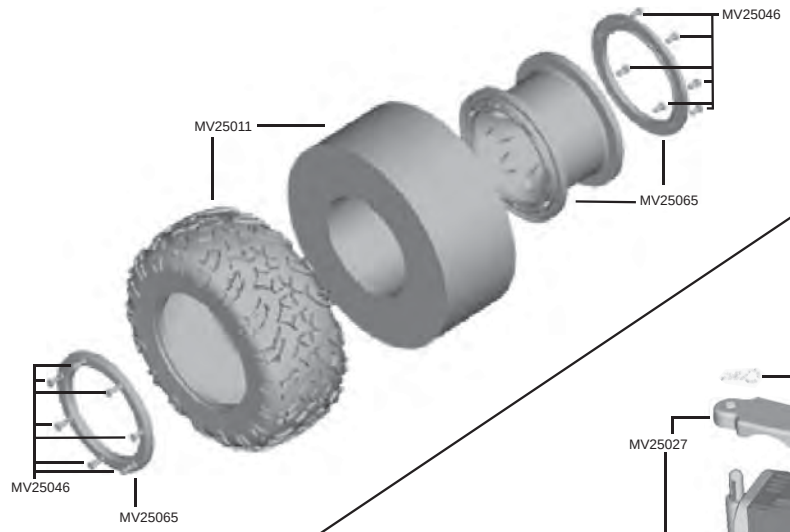

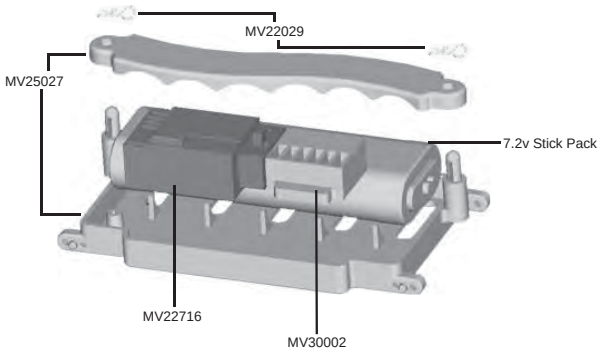

5
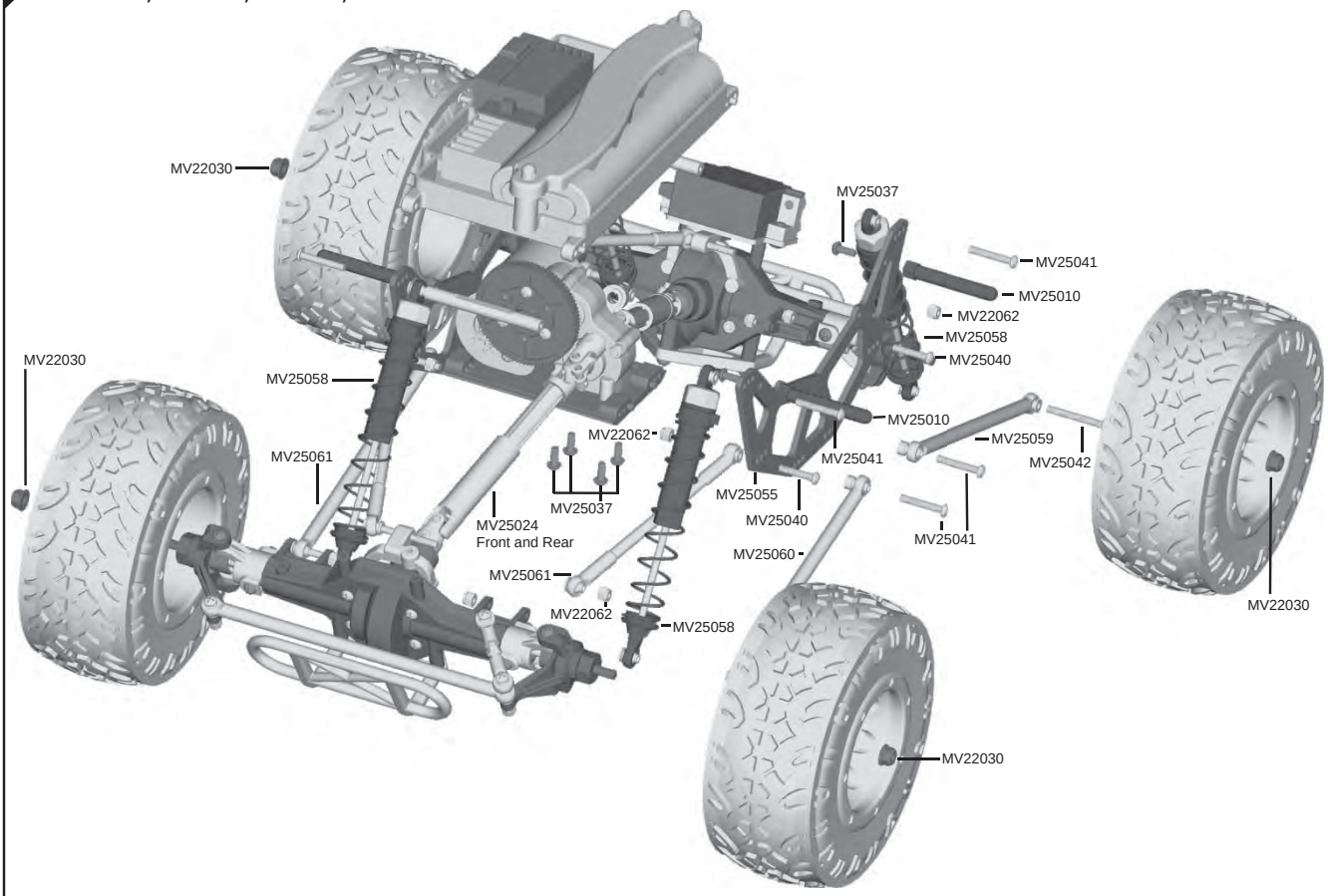
6 Chassis, Châssis, Chassis, Chasis