Gear Box Assembly (Front)
Differentiale (Vorne)
Montage de la boîte de vitesses (Avant)
ギアボックス展開図（フロント）

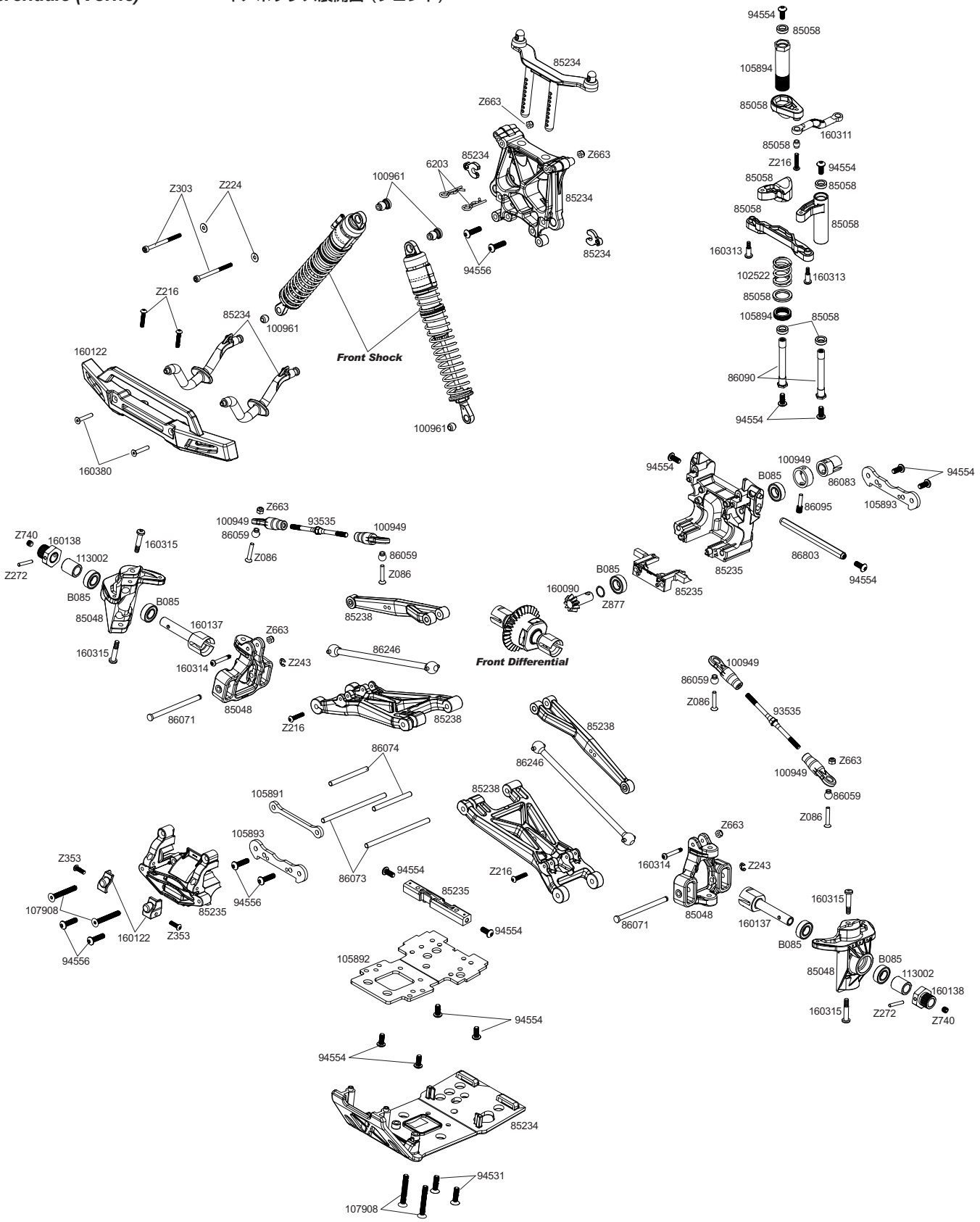

Gear Box Assembly (Rear)
Differentiale (Hinten)

Montage de la boîte de vitesses (Arrière)
ギアボックス展開図（リア）

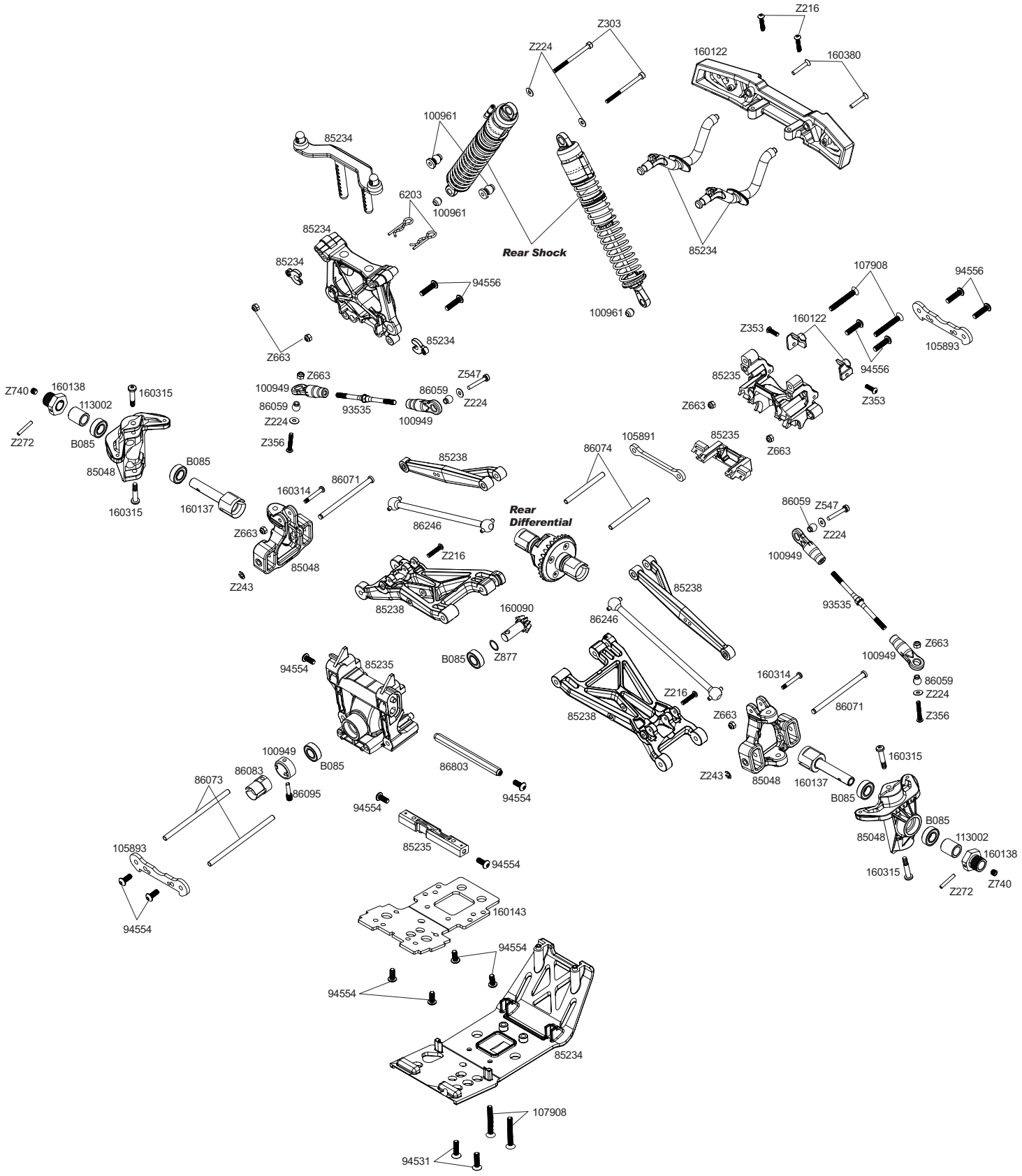

Transmission Assembly / Montage de la transmission / Getriebe / 駆動系展開図

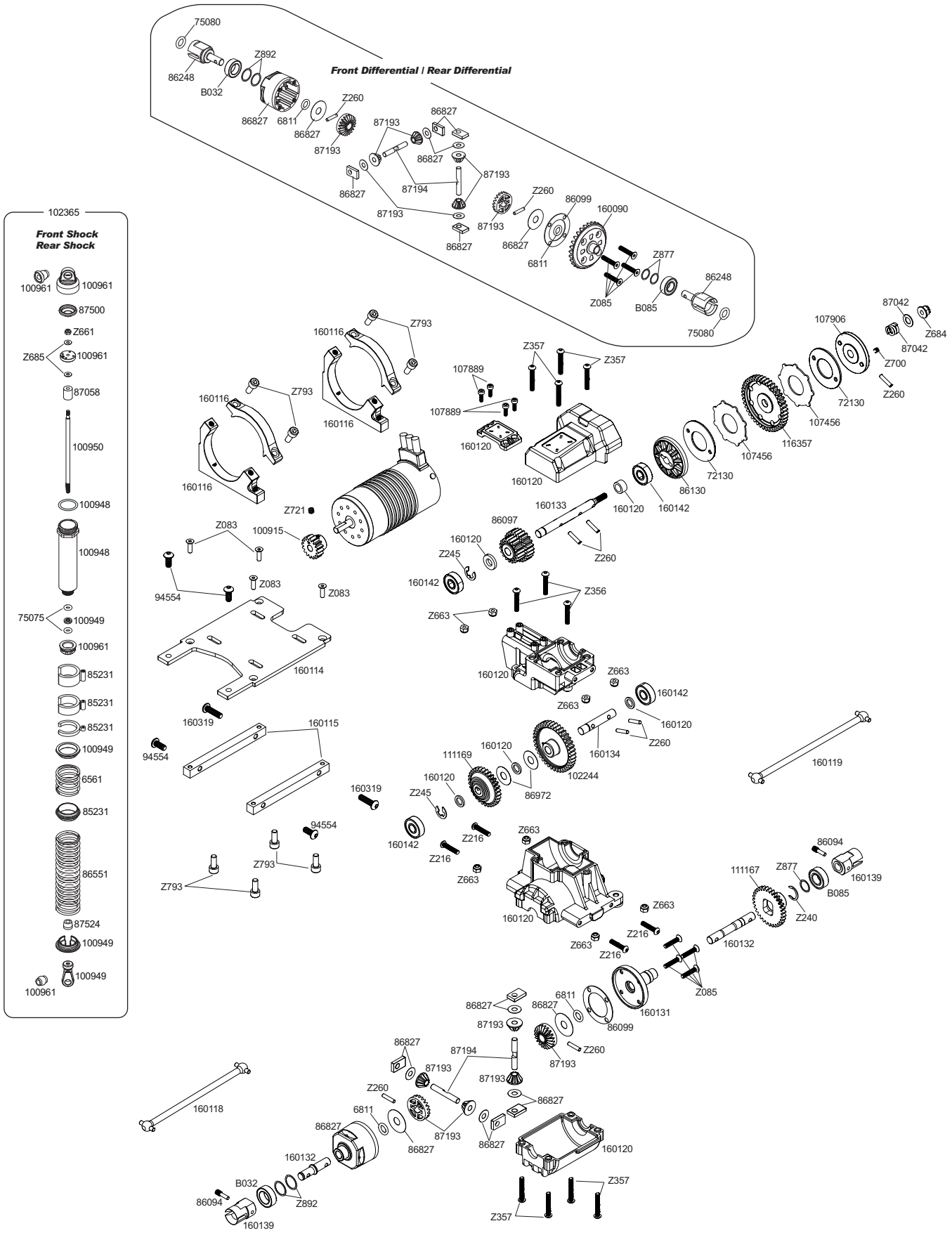
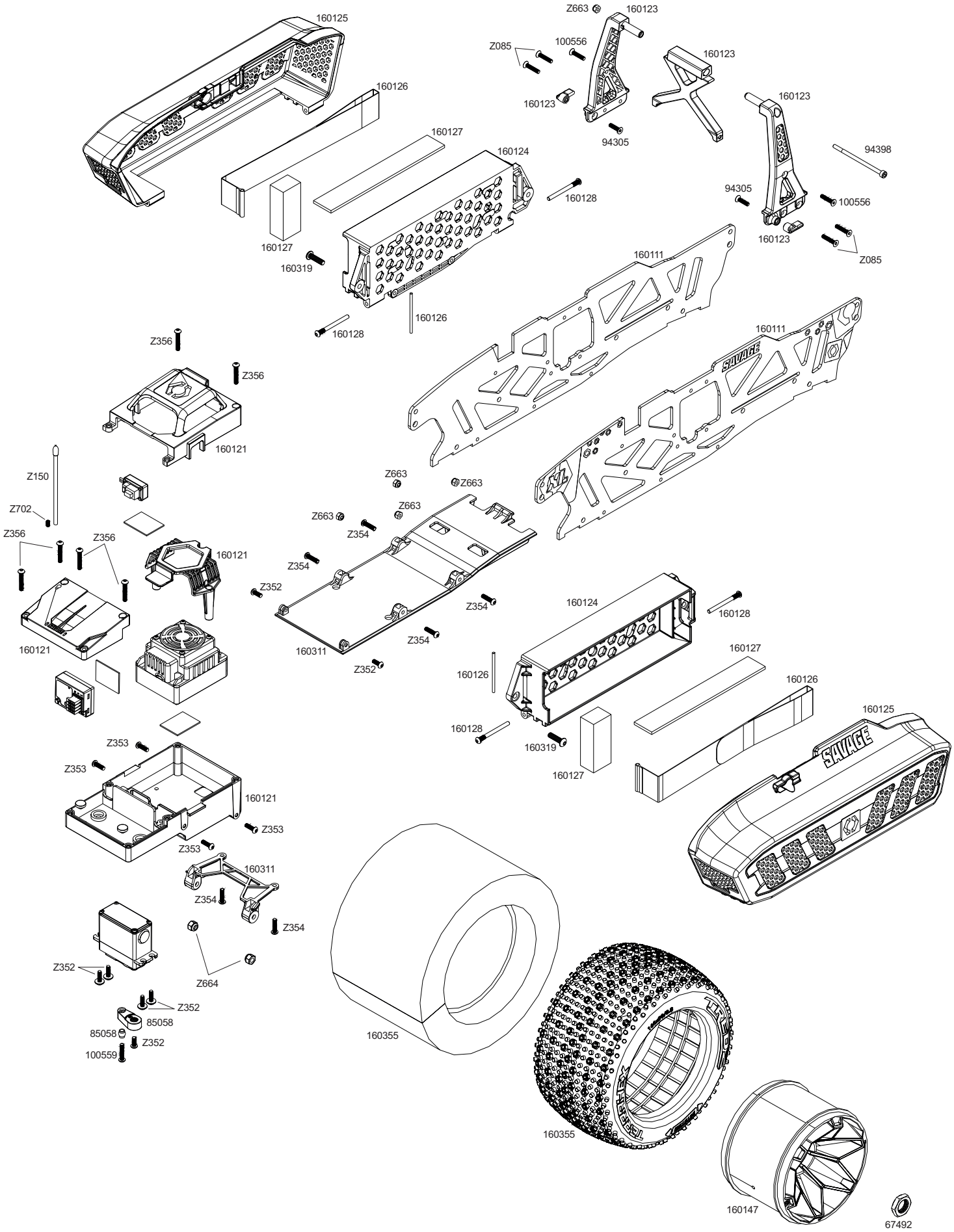
Chassis Assembly Montage du châssis
Chassis シャーシ展開図