Chassis Assembly / Chassis — Montage du châssis / シャーシ展開図

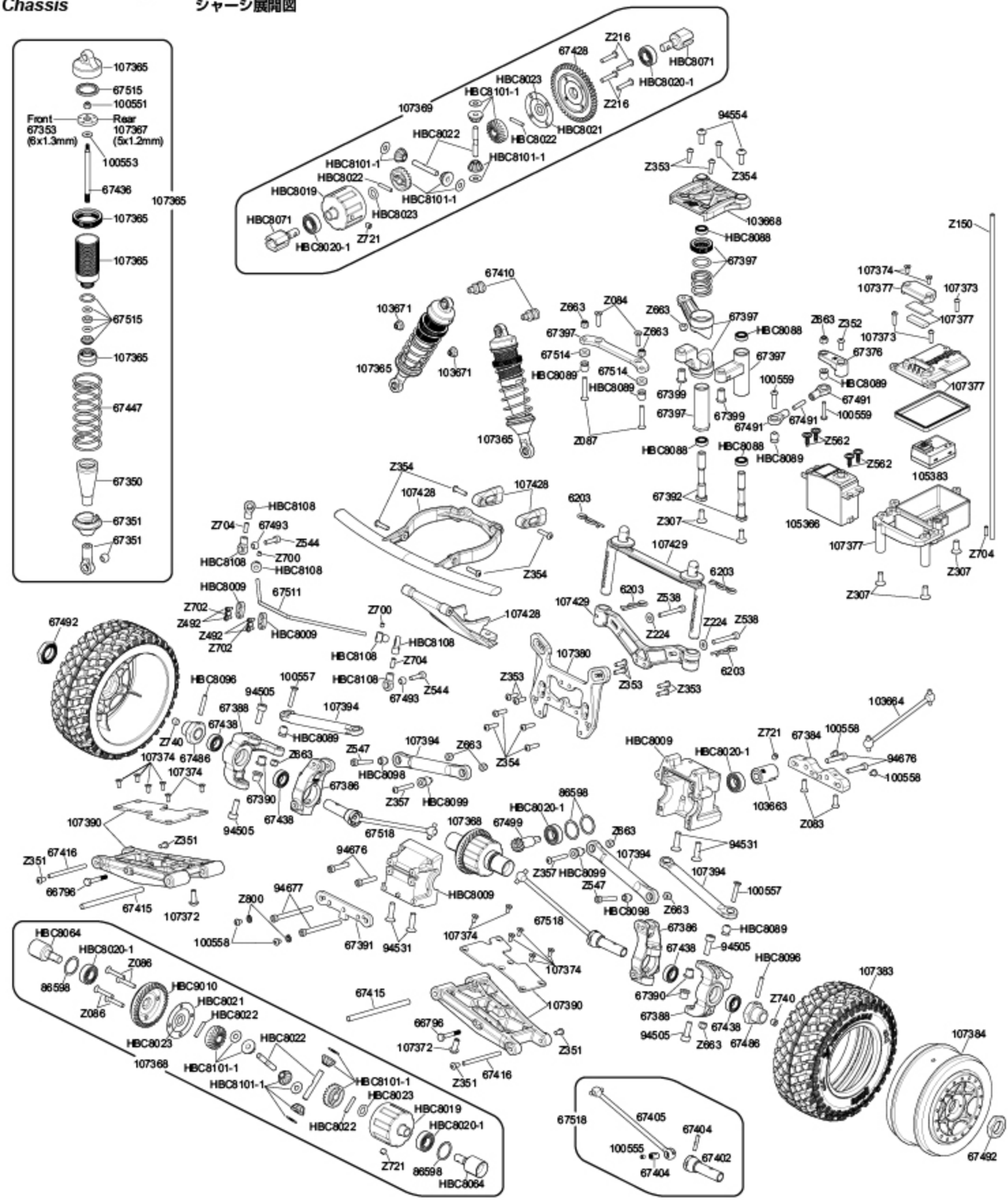

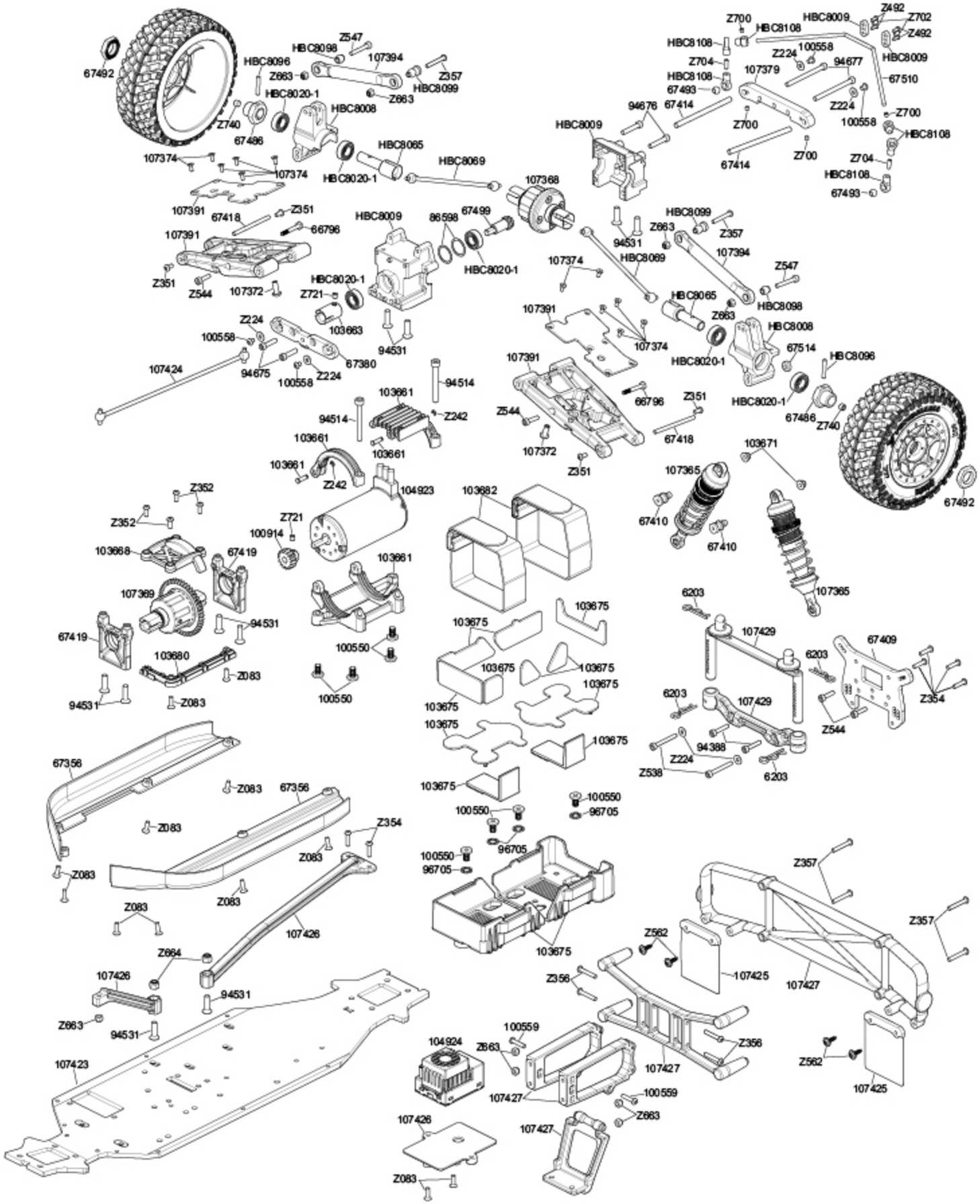
67492
HBC8098
Z547
107394
HBC8096
Z663
Z357
HBC8099
HBC8020-1
HBC8008
Z740
67486
107374
HBC8065
HBC8069
107391
67418
Z351
66796
Z544
107372
86598
67499
107368
94676
67414
Z700
HBC8108
Z704
67493
Z492
Z702
100558
Z224
94677
67510
94531
Z721
103663
Z224
100558
67380
94675
107424
94514
103661
Z242
Z352
104923
103682
100914
103668
67419
107369
103680
Z083
100550
103675
107429
6203
67409
Z354
Z538
94388
67356
107426
Z664
107423
96705
Z357
Z562
107425
107427
Z356
100559
104924
Z863